ISTRUZIONI PER LA MANUTENZIONE

SIEGENIA®
brings spaces to life

PORTAL

HS
PS/PSK

Window systems
Door systems
Comfort systems

Inhalt

1 INDICAZIONI GENERALI 4

1.1 Uso conforme alle prescrizioni 4
1.2 Obbligo di informazione e istruzione.... 4
1.3 Porte o portefinestre con ferramenta per scorrevoli o per scorrevoli a ribalta 4
1.4 Indicazioni sulle restrizioni d'uso..... 5
1.5 Uso improprio..... 5
1.6 Funzionamento e utilizzo regolari..... 6
1.7 Manutenzione, cura e ispezione..... 6
1.8 Sicurezza 7
1.9 Protezione della qualità della finitura... 7
1.9.1 Protezione dalla corrosione..... 7
1.9.2 Protezione dallo sporco 8
1.9.3 Protezione da detergenti aggressivi a base acida 8
1.9.4 Protezione dai materiali per la finitura delle superfici 8
1.9.5 Intervalli di pulizia in aree soggette a maggior usura a causa delle condizioni ambientali 8

2 SCORREVOLI A LIBRO FS..... 9

2.1 Indicazioni per la sicurezza 10
2.2 Esclusione di responsabilità..... 12
2.3 Indicazioni per l'uso..... 12
2.4 Indicazioni per la manutenzione..... 13
2.4.1 Lubrificazione dei particolari ferramenta ... 13
2.4.2 Verifica della protezione antintemperie 14
2.4.3 Regolazione dei particolari ferramenta registrabili..... 15

3 ALZANTI SCORREVOLI HS 20

3.1 Indicazioni per la sicurezza 21
3.2 Esclusione di responsabilità..... 23
3.3 Indicazioni per l'uso..... 23
3.4 Indicazioni per la manutenzione..... 24
3.4.1 Lubrificazione dei particolari della cremonese..... 24
3.4.2 Regolazione dei particolari ferramenta registrabili..... 25

4 PS/PSK SCORREVOLI IN PARALLELO E IN PARALLELO E RIBALTA..... 29

4.1 Indicazioni per la sicurezza 30
4.2 Esclusione di responsabilità..... 32
4.3 Indicazioni per l'uso..... 32
4.4 Indicazioni per la manutenzione..... 33
4.4.1 Lubrificazione dei particolari ferramenta PS/PSK* 33
4.4.2 Lubrificazione dei particolari ferramenta PSK-Z*..... 34
4.4.3 Lubrificazione dei carrelli*..... 35
4.4.4 Regolazione dei particolari ferramenta registrabili..... 35

5 SOGLIA ECO PASS 39

5.1 Pulizia e cura..... 40

1 Indicazioni generali

1.1 Uso conforme alle prescrizioni

Di seguito viene descritta la manutenzione conforme dei prodotti SIEGENIA

• FS (scorrevoli a libro)
• HS (alzanti scorrevoli)
• PS/PSK (scorrevoli in parallelo/parallelo e ribalta)
• soglia ECO PASS Per un uso conforme di questi prodotti è necessario anche rispettare tutti i punti di queste istruzioni per la manutenzione.

Conservare queste istruzioni per la manutezione.

1.2 Obbligo di informazione e istruzione

Rispettare gli obblighi di informazione e istruzione nei confronti dei vostri clienti fino all'utilizzatore finale!
Tutte le nostre informative sui prodotti indirizzate anche al committente e/o all'utilizzatore, come per esempio le istruzioni per la cura e la manutenzione, devono a loro volta essere trasmesse all'utente finale.
La nostra responsabilità è esclusa se difetti o danni derivano da una violazione delle nostre informativr sul prodotto.

1.3 Porte o portefinestre con ferramenta per scorrevoli o per scorrevoli a ribalta

Nelle finestre o nelle portefinestre dotate di ferramenta per scorrevoli o per scorrevoli a ribalta, le rispettive ante si possono portare in scorrimento o in una posizione di apertura a ribalta limitata attivando un maniglione.
In costruzioni speciali è possibile impacchettare le ante durante lo scorrimento piegandole a fisarmonica.

AVVISO

Pericolo di lesioni e danni materiali dovuta all'apertura e alla chiusura impropria delle ante.

Apertura e chiusura improprie delle ante possono causare gravi lesioni e notevoli danni materiali. Sussiste il pericolo di schiacciamento se si infilano le mani tra anta e telaio.

- Assicurarsi che l’anta muovendosi per raggiungere la posizione di totale apertura o chiusura non vada a sbattere contro il telaio, contro il limitatore di apertura (tampone) o contro altre ante.
- Assicurarsi che l’anta sia accompagnata a mano per tutto il percorso fino alla posizione di apertura o chiusura assolute e sia accostata lentamente al telaio, al limitatore di apertura (tampone) o ad altre ante.
- Chiudendo l‘anta non infilare mai le mani tra l‘anta e il telaio. Procedere sempre con cautela.
- Tenere lontani dalla zona di potenziale pericolo i bambini e i soggetti incapaci di valutare eventuali situazioni a rischio.
- Velocità di riferimento massimo della battuta v ≤ 0,2 m/s).

1.4 Indicazioni sulle restrizioni d'uso

Le ante aperte di finestre o portefinestre, così come le ante di finestre e portefinestre non bloccate o commutate in posizioni di aerazione (per es. in posizione di ribalta) svolgono soltanto una funzione di schermatura. Non soddisfano i requisiti relativi
- alla tenuta dei giunti
- alla tenuta alla pioggia battente
- all'isolamento acustico
- all'isolamento termico
- alla protezione antintrusione

1.5 Uso improprio

Qualsiasi utilizzo diverso da quello conforme o qualsiasi uso o lavorazione di altro tipo dei prodotti sono considerati uso improprio e possono costituire una potenziale fonte di pericolo.

AVVISO

Pericolo di lesioni e di danni materiali da uso improprio

L'uso improprio di finestre o portefinestre può costituire una potenziale fonte di pericolo.

- Inserire elementi d'intralcio nell'area di apertura tra il telaio e le ante della finestra o della portafinestra.
- Applicare intenzionalmente o consentire con negligenza l'applicazione di carichi supplementari sulle ante di finestre o portefinestre, che possano agire sulle stesse.
- Sbattere o spingere intenzionalmente o in modo incontrollato le ante di finestre o portefinestre contro la spalletta, in quanto potrebbe arrecare danni alla ferramenta, ai materiali del telaio o ad altri singoli particolari della finestra o portafinestra.

1.6 Funzionamento e utilizzo regolari

In caso di vento e correnti chiudere e bloccare la finestra o la portafinestra. Si è in presenza di vento e corrente d'aria quando le ante di una finestra o portafinestra, in posizione di apertura, si aprono e chiudono per conto proprio in modo incontrollato a causa della pressione dell'aria o di un risucchio.

AVVERTENZA

Si può bloccare la posizione di apertura di ante di finestre o portefinestre soltanto utilizzando particolari ferramenta supplementari con funzione di blocco.

Le finestre o le portefinestre vanno sempre considerate zona di potenziale pericolo.

1.7 Manutenzione, cura e ispezione

AVVERTENZA

La ferramenta, le finestre e le portefinestre vanno sottoposte a periodica manutenzione, cura e ispezione da parte di personale esperto, per garantirne il mantenimento del valore, l'idoneità all'impiego e la sicurezza. Consigliamo di stipulare un adeguato contratto di manutenzione con un'azienda specializzata.

Gli interventi di manutenzione sotto elencati vanno eseguiti almeno una volta all'anno (nelle scuole e negli hotel ogni sei mesi):

verificare che tutti i particolari ferramenta siano saldamente posizionati e non presentino segni di usura. Se necessario, stringere le viti di fissaggio e fare sostituire i particolari usurati da un'azienda specializzata;
ingrassare tutti i particolari mobili e tutti i particolari di chiusura della ferramenta e verificarne il corretto funzionamento.

1.8 Sicurezza

AVVISO

Pericolo di lesioni e danni materiali per interventi di manutenzione non eseguiti a regola d'arte

Una manutenzione non eseguita a regola d'arte può causare lesioni alle persone e danni alle cose.

- Prima di iniziare i lavori, assicurarsi di disporre di uno spazio sufficiente per avere libertà di movimento in fase di montaggio.
- Mantenere pulita e in ordine la postazione di montaggio. Particolari e attrezzi riposti alla rinfusa o abbandonati in giro sono fonte potenziale di pericolo.
- Far eseguire da un'azienda specializzata le operazioni di registrazione e di sostituzione della ferramenta, in particolare in prossimità dei supporti d'angolo, dei carrelli e delle forbici.
- L'anta deve essere agganciata e sganciata esclusivamente da un'azienda specializzata.

1.9 Protezione della qualità della finitura

Per una protezione durevole della finitura dei particolari ferramenta ed evitare malfunzionamenti, osservare assolutamente i seguenti punti:

1.9.1 Protezione dalla corrosione

AVVERTENZA

- A seconda della temperatura esterna, dell'umidità relativa dell'aria interna e della situazione di montaggio del serramento scorrevole, può formarsi temporaneamente della condensa sui profili in alluminio sul lato interno. Tale fenomeno è favorito se non viene garantita una corretta circolazione dell'aria, per esempio a causa di una spalletta profonda, di tende e della posizione sfavorevole dei caloriferi o simili.
- In un microclima normale, ossia se non si forma condensa sui particolari ferramenta o se la condensa evapora in tempi brevi, il rivestimento di zinco della ferramenta, applicato mediante zincatura elettrolitica, non viene aggredito.
- Se la condenza non evapora, la finitura dei particolari ferramenta potrebbe corrodersi.
- Mantenere la ferramenta e la battuta ben aerati durante la fase di costruzione, in modo da non esporli né al contatto diretto con l'umidità né alla formazione di condensa.
- Assicurarsi che l'umidità dell'aria interna non si possa condensare nelle sedi dei supporti e nella battuta.

AVVERTENZA

- Per evitare la formazione di condensa, soprattutto in fase di costruzione, spalancare più volte al giorno le finestre per ca. 15 minuti.
- Assicurare un'aerazione sufficiente anche quando non si è in casa.
- In caso di progetti costruttivi complessi, preparare un piano di aerazione.

1.9.2 Protezione dallo sporco

Tenere pulita la ferramenta da depositi e incrostazioni. Nella fase di costruzione, pulire con acqua i residui di intonaco, malta e similari prima che facciano presa.

1.9.3 Protezione da detergenti aggressivi a base acida

Pulire la ferramenta esclusivamente con un detergente delicato a pH neutro in forma diluita.

1.9.4 Protezione dai materiali per la finitura delle superfici

Se si desidera trattare superficialmente, per esempio verniciare o velare con vernice trasparente, le finestre o le portefinestre, escludere tutti i particolari ferramenta da questo trattamento e proteggerli dalle impurità.

1.9.5 Intervalli di pulizia in aree soggette a maggior usura a causa delle condizioni ambientali

Nelle aree in cui le condizioni ambientali (come per esempio polvere, sabbia, sale) sottopongono la ferramenta a elevate sollecitazioni, pulirla ogni sei mesi con grasso/ anticorrosivi.

3 Alzanti scorrevoli HS

3.1 Indicazioni per la sicurezza

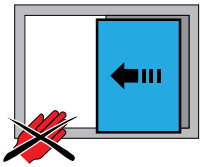

Pericolo di lesioni dovute allo schiacciamento di parti del corpo nell'apertura tra anta e telaio

- Durante la chiusura di finestre e portefinestre non infilare mai le mani tra anta e telaio e procedere sempre con cautela
- Tenere lontani dalla zona di potenziale pericolo i bambini e i soggetti incapaci di valutare eventuali situazioni a rischio

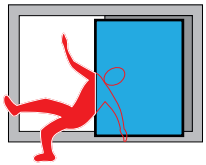

Pericolo di lesioni dovute alla caduta da finestre e portefinestre aperte

- Proceder sempre con cautela in prossimità di finestre e portefinestre aperte
- Tenere lontani dalla zona di potenziale pericolo i bambini e i soggetti incapaci di valutare eventuali situazioni a rischio

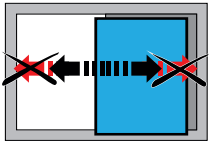

Pericolo di lesioni e danni materiali dovuti alla spinta dell'anta contro il bordo di apertura (spalletta) e all'apertura e alla chiusura incontrollate dell'anta

- Non premere l'anta contro il bordo di apertura (spalletta)
- Assicurarsi che l'anta venga accompagnata lentamente a mano durante l'intero movimento fino alla posizione d chiusura o apertura completa.

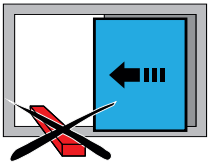

Pericolo di lesioni e danni materiali dovuti all’inserimento di elementi d'intralcio nell'apertura tra anta e telaio

- Non introdurre elementi ostacolanti nell’apertura tra l'anta e il telaio.

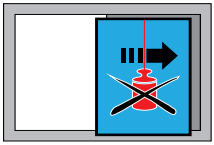

Pericolo di lesioni e di danni materiali dovuti a un sovraccarico dell'anta

- Non sovraccaricare l'anta

AVVERTENZA

- Effettuare un controllo nei punti importanti per la sicurezza per verificare che tutti i particolari ferramenta siano in perfetto stato e funzionino correttamente. Fare particolare attenzione che i supporti delle ruote di scorrimento e di guida siano perfettamente puliti e scorrano in modo fluido.
- Se non fosse stato aperto per un lungo periodo, il serramento alzante scorrevole potrebbe scorrere a fatica. Per questo motivo, le ante o gli elementi della ferramenta che si aprono a fatica non vanno aperti a scatti o applicando una eccessiva forza, ma va determinata e rimossa la causa del problema.
- Ingrassare regolarmente i particolari ferramenta come da piano a pag. 23.
- Pulire regolarmente il binario di scorrimento e la guida superiore o comunque ogni volta che si sporcano.
- In caso di vento o pioggia chiudere o tenere chiusi i serramenti alzanti scorrevoli.
- Spruzzare con un lubrificante multiuso (per es. WD 40 o similare) i particolari ferramenta mobili all'esterno.
- Ingrassare o oliare tutti i perni di chiusura esclusivamente con oli e grassi privi di acidi e resine.
- Pulire il serramento alzante scorrevole soltanto con un detergente delicato a pH neutro in forma diluita.
- Non utilizzare mai detergenti aggressivi a base acida o prodotti abrasivi, in quanto potrebbero danneggiare lo strato anticorrosivo dei particolari ferramenta.
- Richiamiamo espressamente l'attenzione sul fatto che la ferramenta esterna o di scorrimento devo essere pulita regolarmente; in particolare, la guida superiore e il binario di scorrimento devono essere mantenuti puliti per un utilizzo senza problemi.

3.2 Esclusione di responsabilità

Non rispondiamo di difetti di funzionamento o di danni alla ferramenta, nonché dei serramenti alzanti scorrevoli sui quali è montata, se:

- il montaggio non è stato eseguito a regola d'arte e in base alle regole della tecnica generalmente riconosciute;
- la ferramenta è stata danneggiata da manovre violente, da uso improprio o da influssi esterni;
- sulla ferramenta sono state eseguite modifiche di propria iniziativa;
- è stata utilizzata anche ferramenta non approvata di altre serie o di altri produttori; questo vale anche nel caso di combinazioni non approvate di particolari ferramenta con diverso trattamento di finitura;
- la ferramenta non è stata sottoposta a manutenzione almeno una volta l'anno;
- il cliente finale non è stato informato e adeguatamente istruito su queste istruzioni per la manutenzione.

3.3 Indicazioni per l'uso

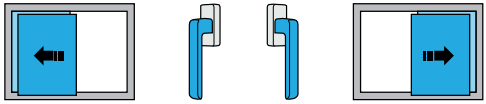

posizione di scorrimento dell'anta

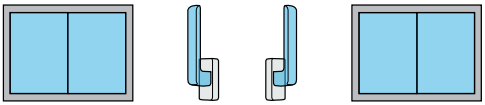

posizione di chiusura dell'anta

3.4 Indicazioni per la manutenzione

3.4.1 Lubrificazione dei particolari della cremonese

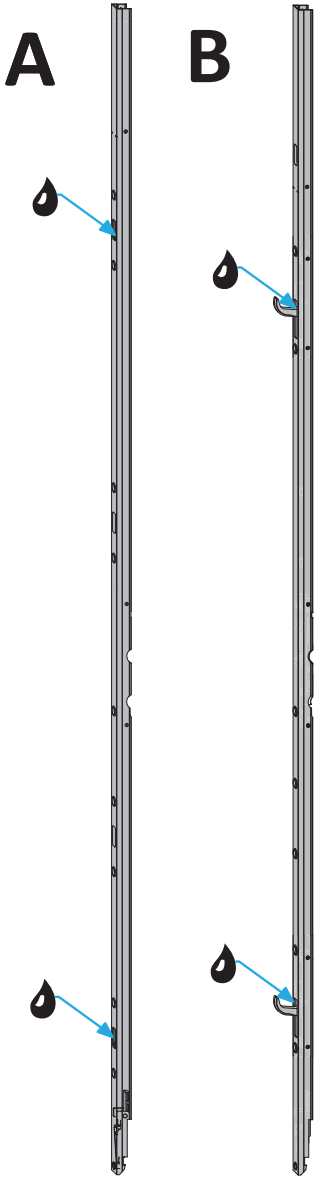

Ingrassare o oliare tutti i particolari qui mostrati. Utilizzare esclusivamente oli o grassi privi di acidi o resine.

= punto di lubrificazione

- I lavori su questi particolari ferramenta vanno eseguiti soltanto da parte di un'azienda specializzata in serramenti
- In caso di difetti visibili, rispettare gli avvertimenti

A = cremonese con perno
B = cremonese con gancio

3.4.2 Regolazione dei particolari ferramenta registrabili

Queste registrazioni devono essere eseguite esclusivamente da aziende specializzate in serramenti!

Cremonese con perno: regolazione della pressione verticale della guarnizione

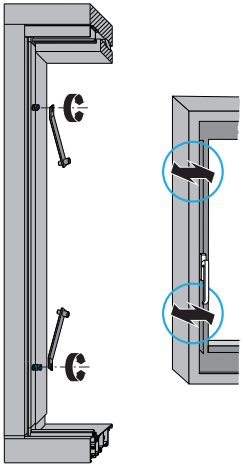

solo profili in legno!

Cremonese con gancio: regolazione della pressione verticale della guarnizione

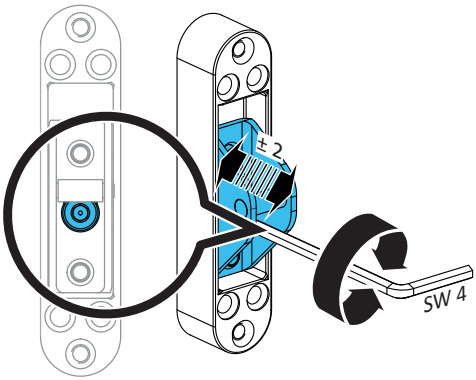

Cremonese con gancio: posizioni dell'anta

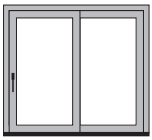

posizione di chiusura

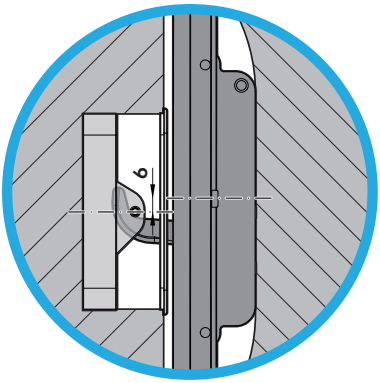

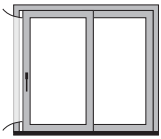

posizione di microventilazione

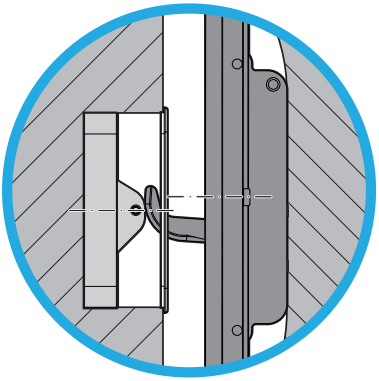

4 PS/PSK Scorrevoli in parallelo e in parallelo e ribalta

4.1 Indicazioni per la sicurezza

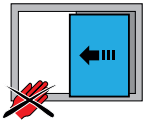

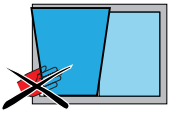

Pericolo di lesioni dovute allo schiacciamento di parti del corpo nell'apertura tra anta e telaio

- Durante la chiusura di finestre e portefinestre non infilare mai le mani tra anta e telaio e procedere sempre con cautela
- Tenere lontani dalla zona di potenziale pericolo i bambini e i soggetti incapaci di valutare eventuali situazioni a rischio

Pericolo di lesioni dovute alla caduta da finestre e portefinestre aperte

- Proceder sempre con cautela in prossimità di finestre e portefinestre aperte
- Tenere lontani dalla zona di potenziale pericolo i bambini e i soggetti incapaci di valutare eventuali situazioni a rischio

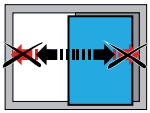

Pericolo di lesioni e danni materiali dovuti alla spinta dell'anta contro il bordo di apertura (spalletta) e all'apertura e alla chiusura incontrollate dell'anta

- Non premere l'anta contro il bordo di apertura (spalletta)
- Assicurarsi che l'anta venga accompagnata lentamente a mano durante l'intero movimento fino alla posizione d chiusura o apertura completa.

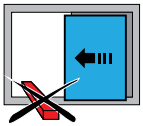

Pericolo di lesioni e danni materiali dovuti all’inserimento di elementi d'intralcio nell'apertura tra anta e telaio

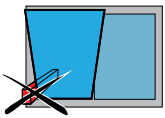

- Non introdurre elementi ostacolanti nell’apertura tra l'anta e il telaio.

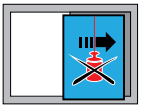

Pericolo di lesioni e di danni materiali dovuti a un sovraccarico dell'anta

- Non sovraccaricare l'anta

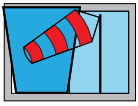

Pericolo di lesioni e danni materiali dovuti all'effetto del vento

- Evitare di esporre l'anta aperta agli effetti del vento
- In caso di vento e corrente d'aria chiudere e bloccare le ante delle finestre o portefinestre

AVVERTENZA

- Effettuare un controllo nei punti importanti per la sicurezza per verificare che tutti i particolari ferramenta siano in perfetto stato e funzionino correttamente. Fare particolare attenzione che i supporti delle ruote di scorrimento e di guida siano perfettamente puliti e scorrano in modo fluido.
- Il serramento scorrevole in parallelo potrebbe scorrere a fatica se non è stato aperto per un periodo prolungato. Per questo motivo, le ante o gli elementi della ferramenta che si aprono a fatica non vanno aperti a scatti o applicando una eccessiva forza, ma va determinata e rimossa la causa del problema.
- Ingrassare regolarmente i particolari ferramenta come da piano a pag. 31, 32, 33.
- Pulire regolarmente il binario di scorrimento e la guida superiore o comunque ogni volta che si sporcano.
- In caso di vento o pioggia chiudere o tenere chiusi i serramenti scorrevoli in parallelo.
- Spruzzare con un lubrificante multiuso (per es. WD 40 o similare) i particolari ferramenta mobili all'esterno.
- Ingrassare o oliare tutti i perni di chiusura esclusivamente con oli e grassi privi di acidi e resine.
- Pulire il serramento scorrevole in parallelo soltanto con un detergente delicato a pH neutro in forma diluita.
- Non utilizzare mai detergenti aggressivi a base acida o prodotti abrasivi, in quanto potrebbero danneggiare lo strato anticorrosivo dei particolari ferramenta.
- Richiamiamo espressamente l'attenzione sul fatto che la ferramenta esterna o di scorrimento devo essere pulita regolarmente; in particolare, la guida superiore e il binario di scorrimento devono essere mantenuti puliti per un utilizzo senza problemi.

4.2 Esclusione di responsabilità

Non rispondiamo di difetti di funzionamento o di danni alla ferramenta, nonché dei serramenti scorrevoli in parallelo sui quali è montata, se:

- il montaggio non è stato eseguito a regola d'arte e in base alle regole della tecnica generalmente riconosciute;
- la ferramenta è stata danneggiata da manovre violente, da uso improprio o da influssi esterni;
- sulla ferramenta sono state eseguite modifiche di propria iniziativa;
- è stata utilizzata anche ferramenta non approvata di altre serie o di altri produttori; questo vale anche nel caso di combinazioni non approvate di particolari ferramenta con diverso trattamento di finitura;
- la ferramenta non è stata sottoposta a manutenzione almeno una volta l'anno;
- il cliente finale non è stato informato e adeguatamente istruito su queste istruzioni per la manutenzione.

4.3 Indicazioni per l'uso

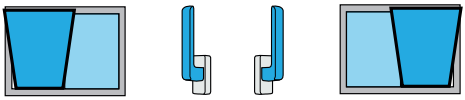

PSK:
posizione di apertura a ribalta dell'anta

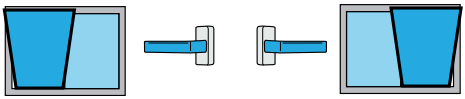

PSK-Z:
posizione di apertura a ribalta dell'anta

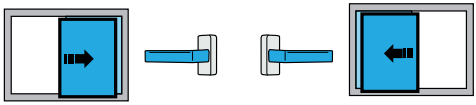

PS/PSK:
posizione di scorrimento dell'anta

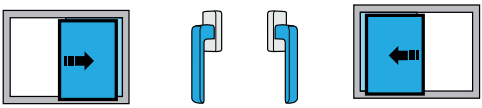

PSK-Z:
posizione di scorrimento dell'anta

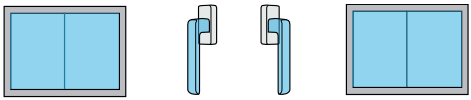

PS/PSK:
posizione di chiusura dell'anta

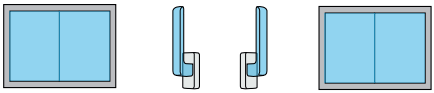

PSK-Z:
posizione di chiusura dell'anta

4.4 Indicazioni per la manutenzione

4.4.1 Lubrificazione dei particolari ferramenta PS/PSK*

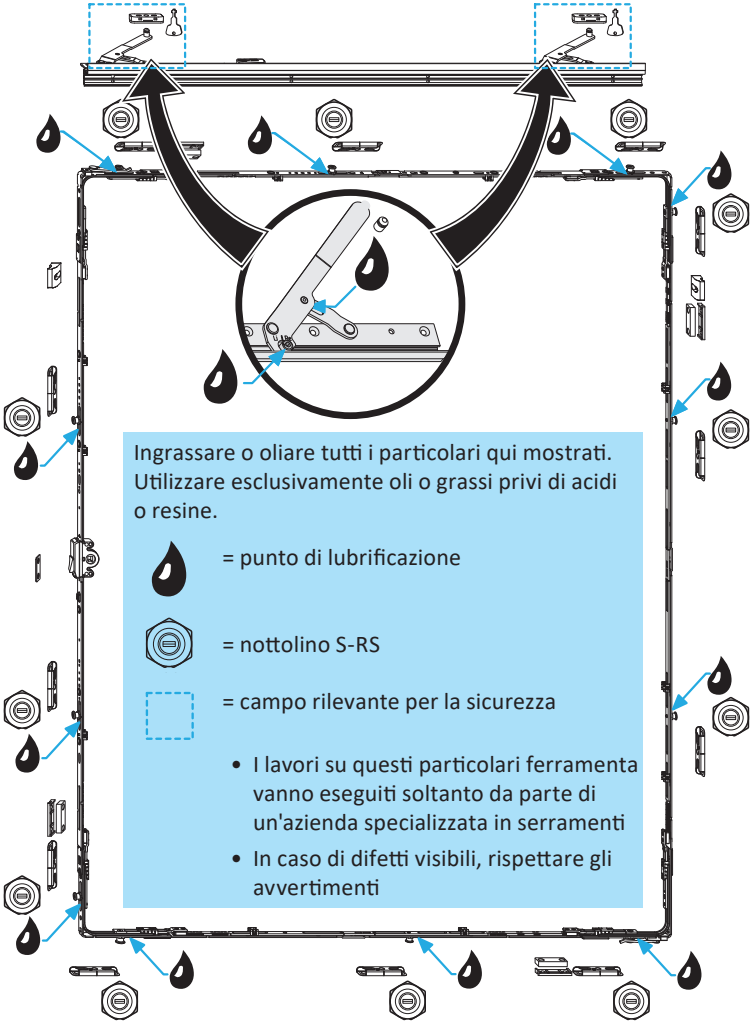

4.4.2 Lubrificazione dei particolari ferramenta PSK-Z*

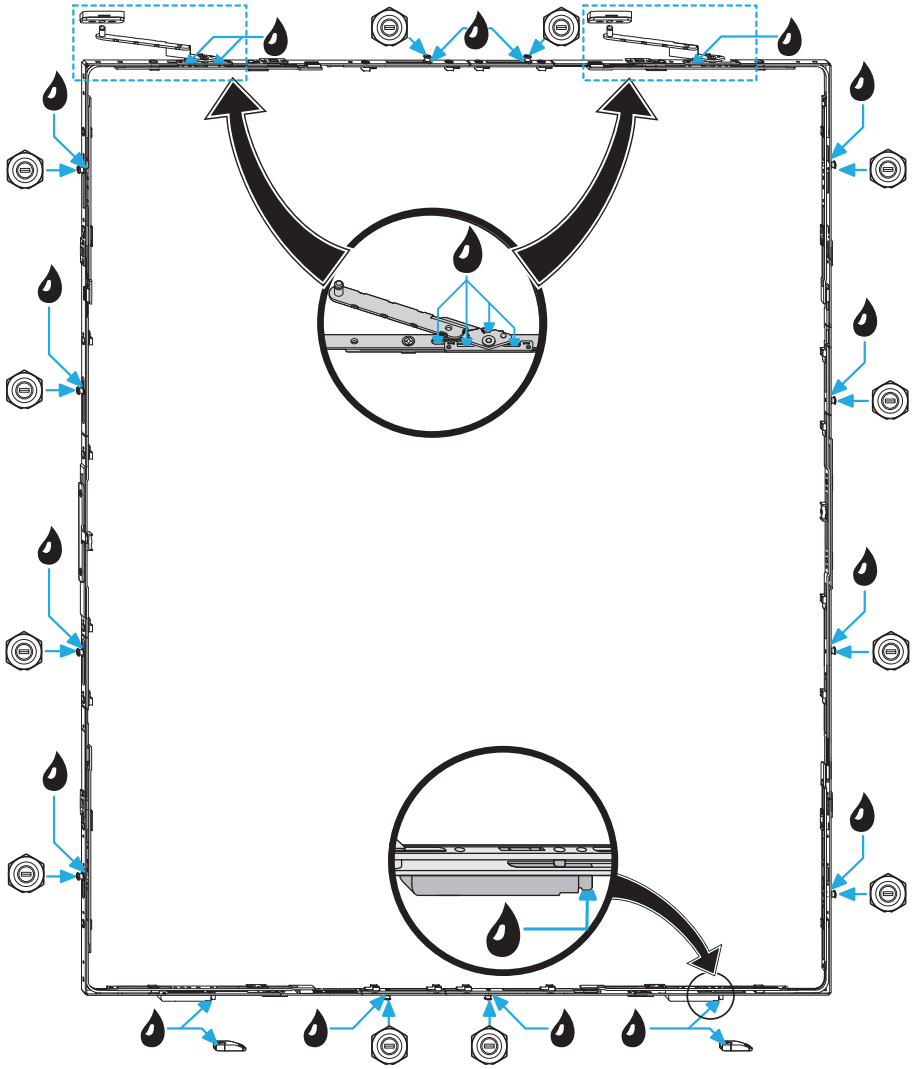

4.4.3 Lubrificazione dei carrelli*

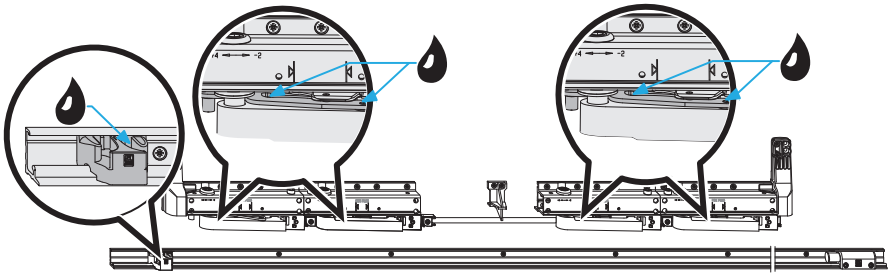

* le figure sono di esempio. La ferramenta potrebbe essere differente.

4.4.4 Regolazione dei particolari ferramenta registrabili

Queste registrazioni devono essere eseguite esclusivamente da aziende specializzate in serramenti!

Braccetto vasistas: regolazione della funzione di blocco

Controllare la funzione di blocco e se necessario effettuare una nuova regolazione. Non superare il campo massimo di regolazione.

Braccetto vasistas: regolazione del preserraggio

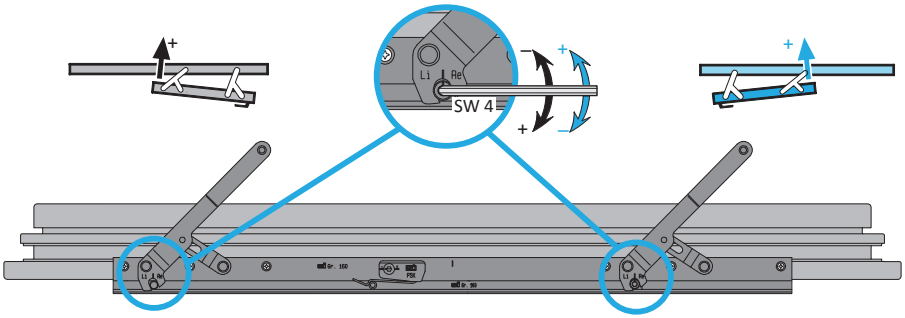

Controllare il preserraggio e se necessario effettuare una nuova regolazione. Non superare il campo massimo di regolazione.

Regolare la posizione in altezza del carrello

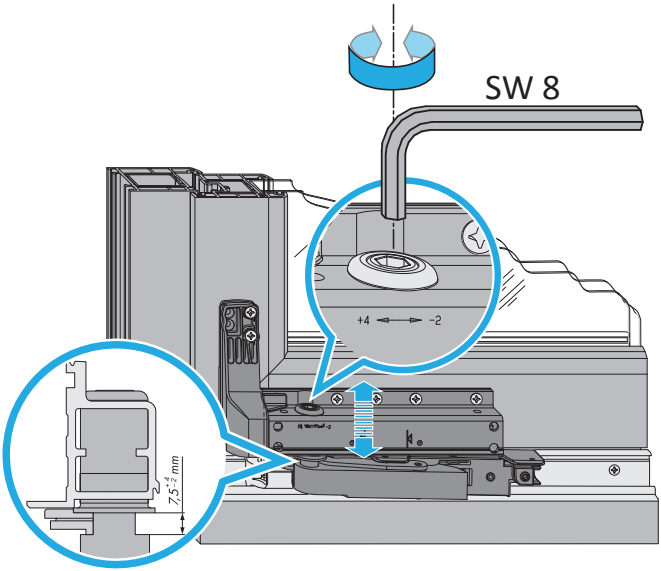

La vite di registrazione è autobloccante.

Carrello: centraggio dell'entrata dell'anta

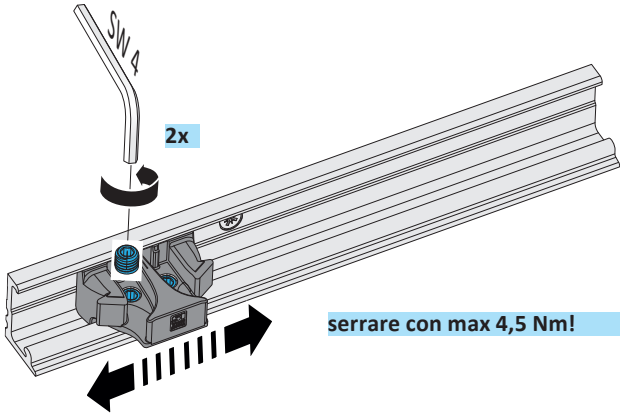

Allentare le viti a testa cava esagonale. Spostare lateralmente il perno di chiusura. Serrare nuovamente a fondo le viti a testa cava esagonale (max 4,5 Nm).

Carrello: spostamento del fine corsa per l'anta

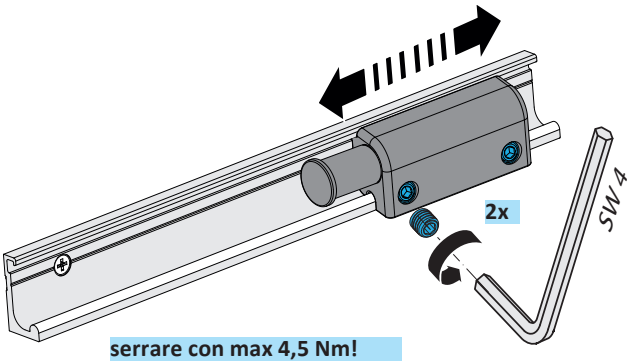

Allentare le viti a testa cava esagonale. Spostare lateralmente il fine corsa. Serrare nuovamente a fondo le viti a testa cava esagonale (max 4,5 Nm).

Registrazione della ferramenta base

Registrare il nottolino:

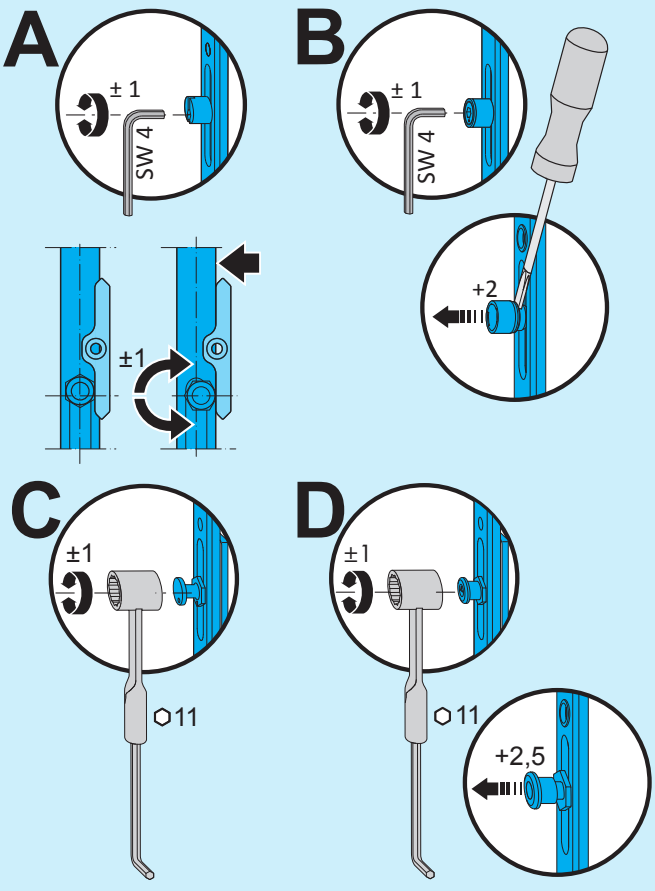

A = nottolino standard
B = nottolino girevole comfort
C = nottolino S-ES
D = nottolinoS-RS